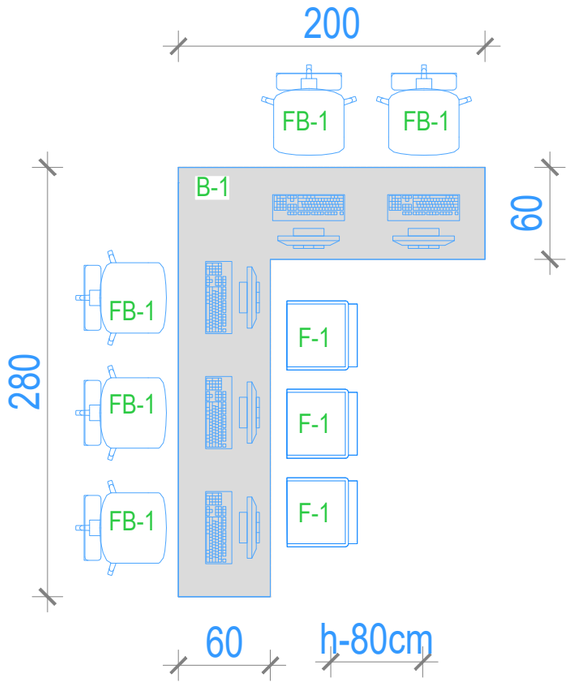

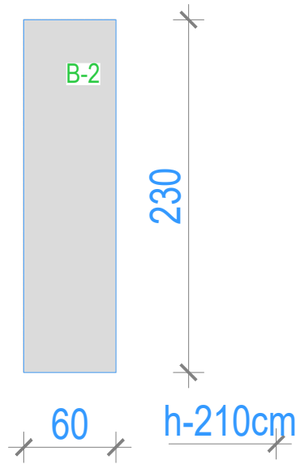

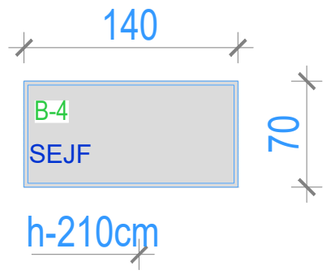

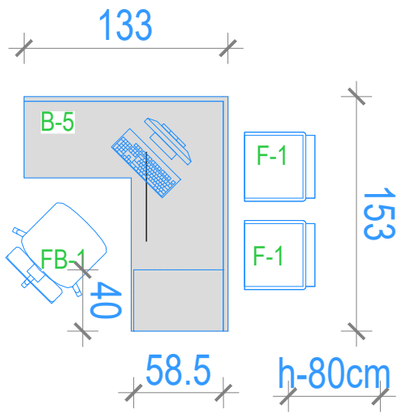

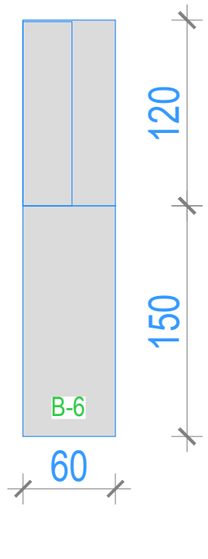

h-90cm_ szafa pełna
powyzej h-90cm_półki na segregatory

h-210cm_ szafa pełna

KRZESŁO _ TAPICERKA KOL. NIEBIESKI

UWAGI:

1. NALEŻY PRZEWIDZIEĆ EWENTUALNĄ KONIECZNOŚĆ WPROWADZENIA ZMIAN WYNIKAJĄCYCH Z PRZYCZYN NIEZALEŻNYCH OD PROJEKTANTA
2. ROBOTY BUDOWLANE I RZEMIEŚLNICZE POWINNY BYĆ WYKONANE ZGODNIE Z ZASADAMI SZTUKI BUDOWLANEJ ORAZ OBOWIĄZUJĄCYMI PRZEPISAMI I NORMAMI
3. WSZYSTKIE ROZWIĄZANIA SYSTEMOWE WYKONYWAĆ ZGODNIE Z TECHNOLOGIĄ PRODUCENTA
4. WYSTĘPUJĄCE W PROJEKCIE NAZWY HANDLOWE MATERIAŁÓW NALEŻY TRAKTOWAC JAKO PRZYKŁADOWE. WSZYSTKIM WYSTĘPUJĄCYM W NINIEJSZEJ DOKUMENTACJI WSKAZANIOM ZNAKÓW TOWAROWYCH NALEZY PRZYPISAĆ WYRAZY "LUB RÓWNOWAŻNY". PROJEKTANT DOPUSZCZA STOSOWANIE INNYCH, RÓWNOWAŻNYCH MATERIAŁÓW, POD WARUNKIEM ZASTOSOWANIA TOŻSAMYCH LUB WYŻSZYCH PARAMETRÓW TECHNICZNYCH. ZAMIANA MATERIAŁÓW WYMAGA PONADTO ZGODY INWESTORA I PROJEKTANTA
5. WSZELKIE ZMIANY W STOSUNKU DO PROJEKTU, PRZYJĘTYCH W NIM ROZWIĄZAŃ, UŻYTYCH MATERIAŁÓW, ELEMNETÓW INSTALACJI I WYPOSAŻENIA NALEŻY UZGODNIĆ Z GŁÓWNYM PROJEKTANTEM. BRAK UZGODNIENIA ZDEJMUJE ODPOWIEDZIALNOŚĆ Z TEL BIURA ARCHITEKTONICZNEGO ZA SKUTKI W/W POCZYNAŃ

Projekt: *PRZEBUDOWA PARTERU BUDYNKU UŻYTECZNOŚCI PUBLICZNEJ - URZĘDU MIEJSKIEGO W PABIANICACH 16 - Z PRZYSTOSOWANIEM DLA OSÓB ZE SZCZEGÓLNYMI POTRZEBAMI*

Adres inwestycji:
Pabianice, ul. Zamkowa 16,
dz. nr ew. 226, 227/8, 542/16

Inwestor:
Miasto Pabianice
ul. Zamkowa 16, 95-200 Pabianice

Jednostka Projektowa:

ART PROJEKT
Ewelina Słowińska
95-080 Tuszyn, ul. Turystyczna 15
tel. 798 411 520
ewelinaslowinska348@gmail.com
NIP 7282694677

Projektanci:	Nr upr.	Podpis
mgr inż. arch. Ewelina Słowińska		

do projektowania bez ograniczeń w specjalności architekt. nr **48/LOOKK/2017**

Sprawdzający:	Nr upr.	Podpis
mgr inż. arch. Katarzyna Certa		

do projektowania bez ograniczeń w specjalności architekt. nr **07/LOOKK/2017**

Tytuł rysunku:
UMEBLOWANIE

Skala:	Data:	Nr rysunku:
1:40	I 2026	M-4